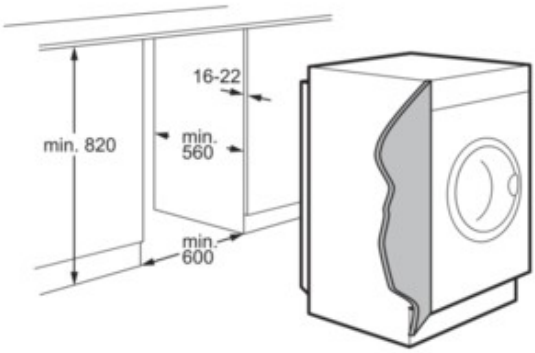
16-22
min. 820
min.
560
min.
600

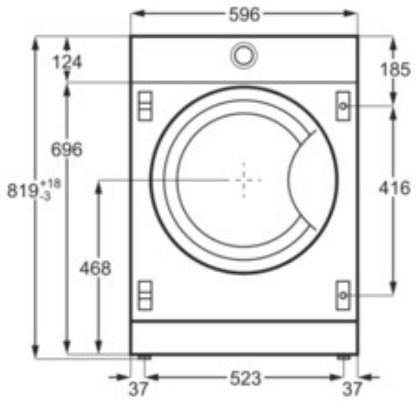
596
124
185
696
819 +18 -3
416
468
37
523
37

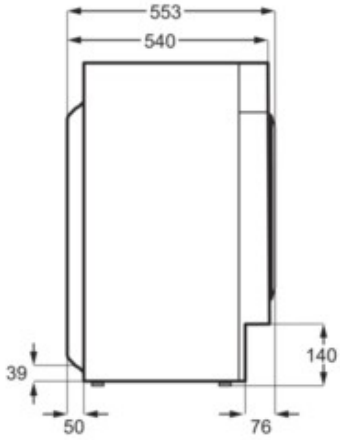
553
540
39
140
50
76

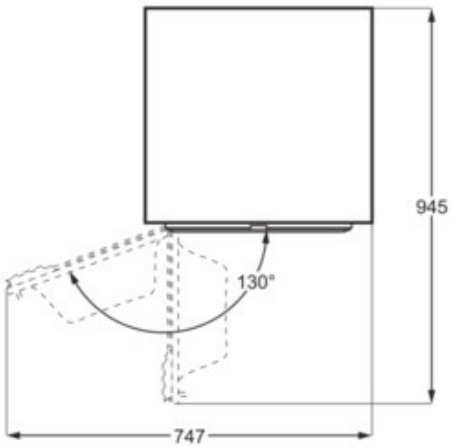
945
130°
747

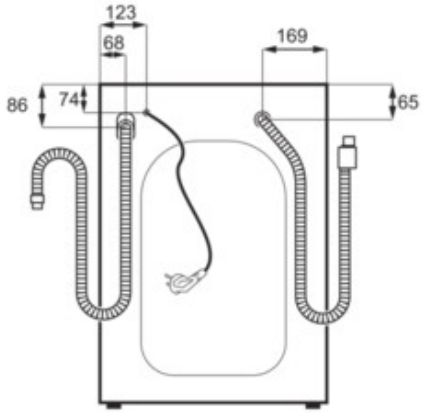
123
68
169
86
74
65